Fixing clamp Clamp Thread AH153-YM127

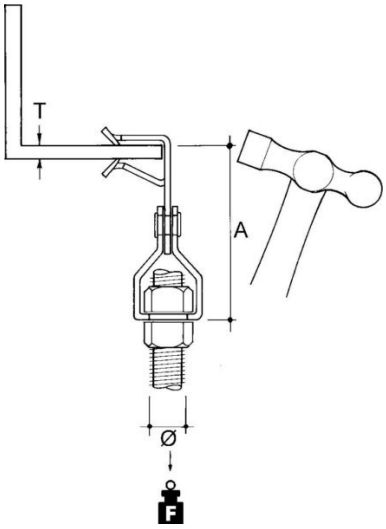

Allgemeine Informationen

Products_Model	ET0477187
EAN	4013339746644
Producer	Niedax
Producer-Model	AH153-YM127
Producer-Typ	AH153-YM127
min. Order	
Class	Befestigungsklammer

Technische Informationen

Befestigungsart	
Anschlussart/-bauteil	
Geeignet für Flanschstärke	1.5...3mm
Rohr-/Kabeldurchmesser	12.7...12.7mm
Scharnierend	
Scharnier justierbar	
Werkstoff	
Oberfläche	
Bruchlast	900N

Fixing clamp Clamp Thread AH153-YM127 online kaufen