Inductive proximity switch 40 mm 40 mm 65 mm 1627245

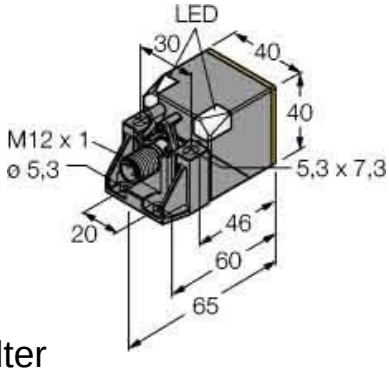

Allgemeine Informationen

Products_Model	ET6311202
EAN	4047101201598
Producer	Turck
Producer-Model	1627245
Producer-Typ	BI20U-QV40AP6X2H1141
min. Order	
Class	Induktiver Näherungsschalter

Technische Informationen

Breite des Sensors	40mm
Höhe des Sensors	40mm
Länge des Sensors	65mm
Mechanische Einbaubedingung	für Sensor
Schaltabstand	20mm
Geeignet für Sicherheitsfunktionen	
Ausführung der Schaltfunktion	
Ausführung des Schaltausgangs	
Ausführung des elektrischen Ar	
Gehäusebauform	
Max. Ausgangsstrom am sicher	200mA
Bemessungssteuerspeisespannung	10...30V bei DC
Spannungsart	
Werkstoff des Gehäuses	

[Inductive proximity switch 40 mm 40 mm 65 mm 1627245 online kaufen]

Änderungen und Irrtümer vorbehalten