Inductive proximity switch 20 mm 8 mm 32 mm 1662005

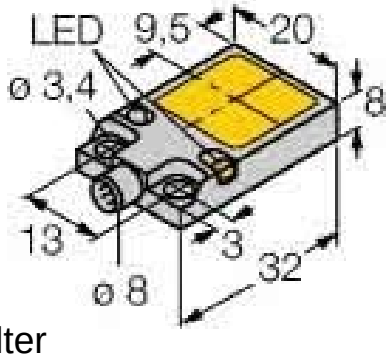

Allgemeine Informationen

Products_Model	ET6311206
EAN	4047101148619
Producer	Turck
Producer-Model	1662005
Producer-Typ	BI8U-Q08-AP6X2-V1131
min. Order	
Class	Induktiver Näherungsschalter

Technische Informationen

Breite des Sensors	20mm
Höhe des Sensors	8mm
Länge des Sensors	32mm
Mechanische Einbaubedingung für Sensor	
Schaltabstand	8mm
Geeignet für Sicherheitsfunktionen	
Ausführung der Schaltfunktion	
Ausführung des Schaltausgangs	
Ausführung des elektrischen Ar	
Anzahl der Halbleiter-Ausgänge mit Meldefunktion	
Anzahl der kontaktbehafteten A	xtion
Anzahl der sicheren Halbleiter-Ausgänge	
Anzahl der sicheren kontaktbeh	
Art der Betätigung	
Ausführung der Schnittstelle	
Ausführung der Schnittstelle für sicherheitsgerichtete Kommunikation	
Gehäusebauform	
Beschichtung Gehäuse	
Max. Ausgangsstrom am sicher	200mA
Bemessungssteuerspeisespannung	10...30V bei DC
Spannungsart	
Werkstoff des Gehäuses	

Inductive proximity switch 20 mm 8 mm 32 mm 1662005 online kaufen