Joint clip for wall duct 220 mm 60 mm Coupler DSTE 220-78T60

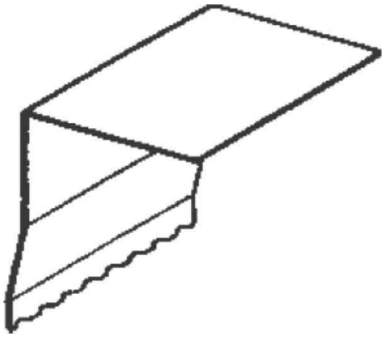

Allgemeine Informationen

Products_Model	ET5204593
EAN	4013339723256
Producer	Niedax
Producer-Model	DSTE 220-78T60
Producer-Typ	DSTE 220-78T60
min. Order	
Class	Stoßstellenverbinder für Geräteeinbaukanal

Technische Informationen

Breite des Geräteeinbaukanals	220...220mm
Tiefe des Geräteeinbaukanals	60mm
Bauform	
Ausführung	
Werkstoff	
Werkstoffgüte	
Halogenfrei	

Joint clip for wall duct 220 mm 60 mm Coupler DSTE 220-78T60 online kaufen