Vertical cable ladder 80 mm 1080 mm 6000 mm STIW 40/1006

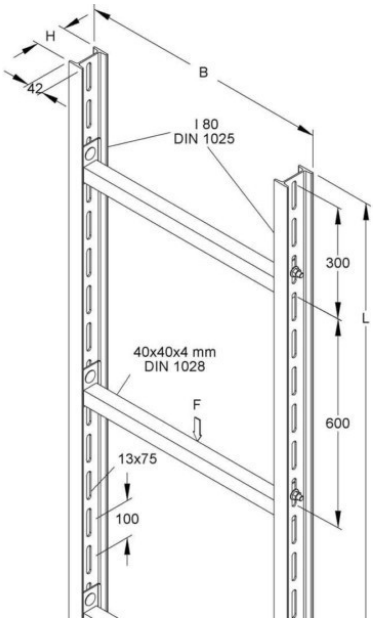

Allgemeine Informationen

Products_Model	ET5402502
EAN	4013339324606
Producer	Niedax
Producer-Model	STIW 40/1006
Producer-Typ	STIW 40/1006
min. Order	
Class	Steigetrasse

Technische Informationen

Steigetrassenhöhe	80mm
Steigetrassenbreite	1080mm
Länge	6000mm
Seitenlochung	
Sprossenabstand	600mm
Ausführung der Sprosse	
Ausführung der Seitenwand	
Geeignet für Funktionserhalt	
Werkstoff	
Rostfreier Stahl, gebeizt	
Werkstoffgüte	
Oberfläche	
Farbe	

Vertical cable ladder 80 mm 1080 mm 6000 mm STIW 40/1006 online kaufen