Cover for cable support system 500 mm CM646078

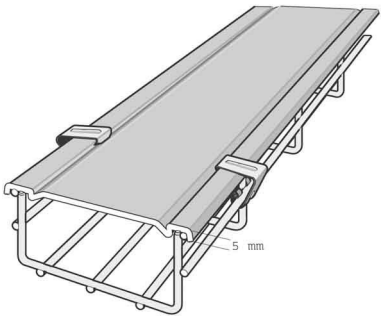

Allgemeine Informationen

Products_Model	ET0498237
EAN	3599076460780
Producer	Legrand (Cablofil)
Producer-Model	CM646078
Producer-Typ	CP 500 V2A
min. Order	
Class	Deckel für Kabeltragsystem

Technische Informationen

Deckelbreite	500mm
Geeignet für Kabelrinne	
Geeignet für Gitterrinne	
Geeignet für Kabelleiter	
Länge	2000mm
Befestigungsart	
Geeignet für Funktionserhalt	
Werkstoff	
Rostfreier Stahl, gebeizt	
Werkstoffgüte	
Oberfläche	
Farbe	

Cover for cable support system 500 mm CM646078 online kaufen

Änderungen und Irrtümer vorbehalten