CEE socket outlet combination None None None 57092

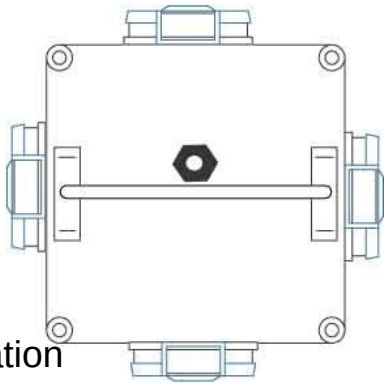

Allgemeine Informationen

Products_Model	ET0638077
EAN	4024941570923
Producer	Bals Elektrotech.
Producer-Model	57092
Producer-Typ	57092
min. Order	
Class	CEE-Steckdosen-Kombination

Technische Informationen

CEE-Steckdose - 16 A	
CEE-Steckdose - 32 A	
CEE-Steckdose - 63 A	
CEE-Steckdose - 125A	
Anzahl der SCHUKO-Steckdose	
Sonstige Einbauten und/oder Leerplätze	
Absicherung	
FI-Schutzschalter	
Werkstoff des Gehäuses	
Einspeisung/Anschlussmöglichkeit	
Handhabung	
Schutzart (IP)	
Militärausführung	
Farbe	

CEE socket outlet combination None None None 57092 online kaufen

Änderungen und Irrtümer vorbehalten