Cable tray/wide span cable tray 60 mm 600 mm RLU 60.600 E3

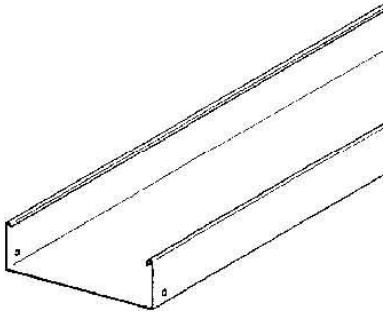

Allgemeine Informationen

Products_Model	ET0411874
EAN	4013339332106
Producer	Niedax
Producer-Model	RLU 60.600 E3
Producer-Typ	RLU 60.600 E3
min. Order	
Class	Kabelrinne/Weitspannkabelrinne

Technische Informationen

Höhe	60mm
Breite	600mm
Länge	3000mm
Seitenlochung	
Montagelochung im Boden	
Ausführung	
Weitspann-Ausführung	
Geeignet für Funktionserhalt	
Werkstoff	
Rostfreier Stahl, gebeizt	
Werkstoffgüte	
Oberfläche	
Farbe	

Cable tray/wide span cable tray 60 mm 600 mm RLU 60.600 E3 online kaufen

Änderungen und Irrtümer vorbehalten