Junction box for wall duct 1 Open KETR50BB

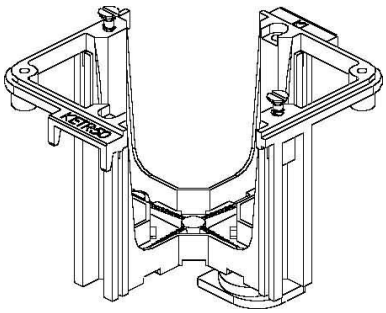

Allgemeine Informationen

Products_Model	ET0429119
EAN	4011126399882
Producer	Kleinhuis
Producer-Model	KETR50BB
Producer-Typ	KETR50BB
min. Order	
Class	Einbaudose für Geräteeinbaukanal

Technische Informationen

Anzahl der Einheiten	
Ausführung	

Junction box for wall duct 1 Open KETR50BB online kaufen