Installation duct 60 mm 62 mm 2000 mm HKL6060.3

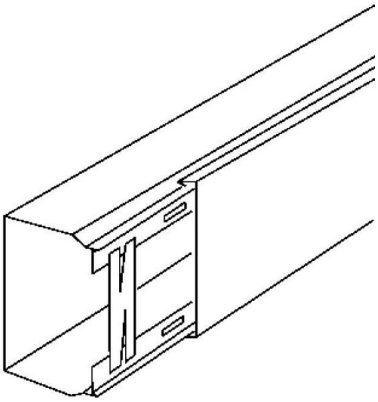

Allgemeine Informationen

Products_Model	ET0402259
EAN	4011126347791
Producer	Kleinhuis
Producer-Model	HKL6060.3
Producer-Typ	HKL6060.3
min. Order	
Class	Leitungsführungskanal

Technische Informationen

Höhe	60mm
Breite	62mm
Länge	2000mm
Werkstoff	
Werkstoffgüte	
Halogenfrei	
Geeignet für Funktionserhalt	
Oberfläche	
Farbe	
RAL-Nummer	
Anzahl der festen Trennwände	
Anzahl der steckbaren Trennwände	
Befestigungsart	
Ausführung Deckel	
Mit Kabelhalteklammer	
Schutzfolie	
Mit Kanalverbinder	
Lieferung auf Rolle	

Installation duct 60 mm 62 mm 2000 mm HKL6060.3 online kaufen

Änderungen und Irrtümer vorbehalten