Installation duct 60 mm 108 mm 2000 mm HKL60110.3

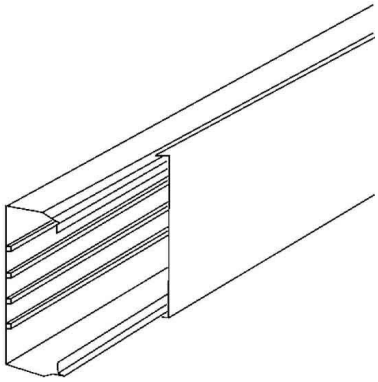

Allgemeine Informationen

Products_Model	ET0402642
EAN	4011126347395
Producer	Kleinhuis
Producer-Model	HKL60110.3
Producer-Typ	HKL60110.3
min. Order	
Class	Leitungsführungskanal

Technische Informationen

Höhe	60mm
Breite	108mm
Länge	2000mm
Werkstoff	
Werkstoffgüte	
Halogenfrei	
Geeignet für Funktionserhalt	
Oberfläche	
Farbe	
RAL-Nummer	
Anzahl der festen Trennwände	
Anzahl der steckbaren Trennwände	
Befestigungsart	
Ausführung Deckel	
Mit Kabelhalteklammer	
Schutzfolie	
Mit Kanalverbinder	
Lieferung auf Rolle	

Installation duct 60 mm 108 mm 2000 mm HKL60110.3 online kaufen

Änderungen und Irrtümer vorbehalten