Connector for lightning protection Steel 5311500

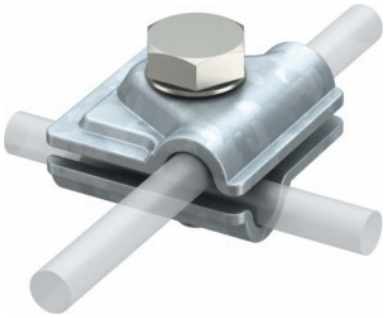

Allgemeine Informationen

Products_Model	ET0430763
EAN	4012195417675
Producer	OBO Bettermann
Producer-Model	5311500
Producer-Typ	249 8-10 ST
min. Order	
Class	Verbinder für Blitzschutz

Technische Informationen

Art des Verbinders	
Geeignet für Verbindung	
Werkstoff	
Oberfläche	
Art der Befestigungsschrauben	

Connector for lightning protection Steel 5311500 online kaufen