Feed unit for busbar trunk 250 A End Single KSA250AB4

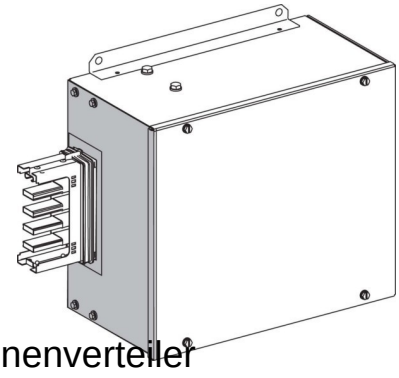

Allgemeine Informationen

Products_Model	ET0633840
EAN	3606480004025
Producer	Schneider Electric
Producer-Model	KSA250AB4
Producer-Typ	KSA250AB4
min. Order	
Class	Einspeisekasten für Schienenverteiler

Technische Informationen

Bemessungsstrom bei AC 50 H	250A
Einspeisungsstelle	
Ausführung	
Polzahl	
Bemessungsspannung bei AC 5	230...690V
Farbe	
RAL-Nummer	
Schutzart (IP)	
Länge	501mm
Breite	173.5mm
Höhe	308mm

Feed unit for busbar trunk 250 A End Single KSA250AB4 online kaufen

Änderungen und Irrtümer vorbehalten