Surge protection module 110 V 110 V LA4DE2U

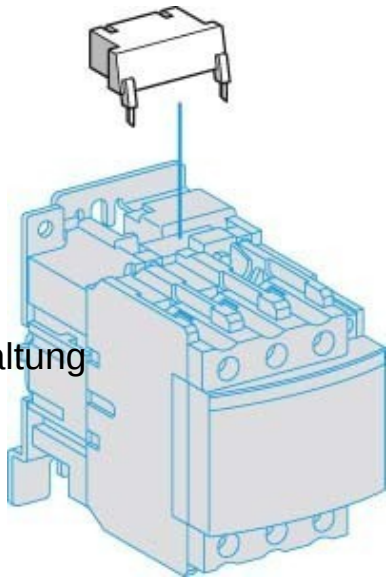

Allgemeine Informationen

Products_Model	ET0730633
EAN	3389110233124
Producer	Schneider Electric
Producer-Model	LA4DE2U
Producer-Typ	LA4DE2U
min. Order	
Class	Baustein für Schutzbeschaltung

Technische Informationen

Funktion	
Bemessungssteuerspeisespannung	110...250V AC 50 Hz
Bemessungssteuerspeisespanr	110...250V
Bemessungssteuerspeisespannung	110...250V DC
Spannungsart zur Betätigung	
Mit LED-Anzeige	

Surge protection module 110 V 110 V LA4DE2U online kaufen