Surge protection module Diode LA4DC3U

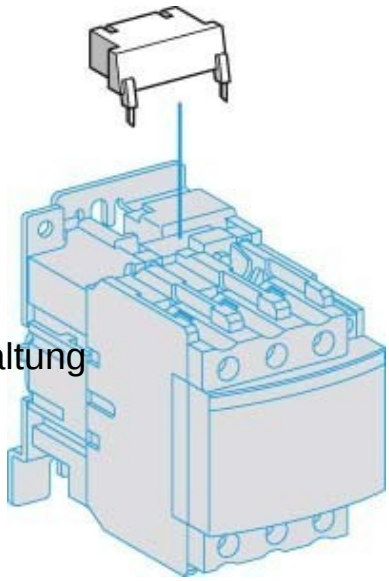

Allgemeine Informationen

Products_Model	ET0730666
EAN	3389110233179
Producer	Schneider Electric
Producer-Model	LA4DC3U
Producer-Typ	LA4DC3U
min. Order	
Class	Baustein für Schutzbeschaltung

Technische Informationen

Funktion	
Bemessungssteuerspeisespannung bei DC	24...250V
Spannungsart zur Betätigung	
Mit LED-Anzeige	

Surge protection module Diode LA4DC3U online kaufen