Bracket for cable support system 215 mm 70 mm 16B1-200

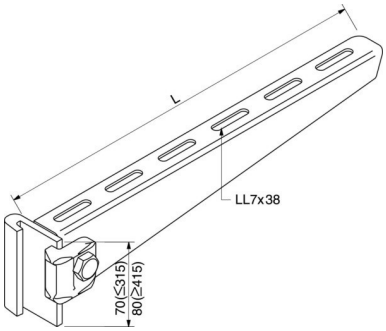

Allgemeine Informationen

Products_Model	ET5400214
EAN	4046847008690
Producer	Rico
Producer-Model	16B1-200-V
Producer-Typ	16B1-200
min. Order	
Class	Ausleger für Kabeltragsystem

Technische Informationen

Länge	215mm
Höhe	70mm
Ausführung	
Winkel	90...90°
Tragfähigkeit	3.6kN
Geeignet für Funktionserhalt	
Werkstoff	
Rostfreier Stahl, gebeizt	
Werkstoffgüte	
Oberfläche	
Farbe	

Bracket for cable support system 215 mm 70 mm 16B1-200 online kaufen

Änderungen und Irrtümer vorbehalten