Screw connection for protective plastic hose 36 mm 167-00526

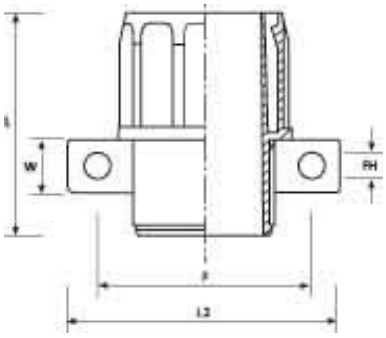

Allgemeine Informationen

Products_Model	ET0503580
EAN	4031026277431
Producer	HellermannTyton
Producer-Model	167-00526
Producer-Typ	FG45-UH
min. Order	
Class	Kunststoff-Schutzschlauch-Verschraubung

Technische Informationen

Nenndurchmesser	55mm
Nenngröße in Zoll	
Schutzart (IP)	
Ausführung	
Drehbares Gewinde	
Bauform	
Verbindungsart	
Gewindeanschlussgröße	
Gewindelänge	13mm
Einteilig	
Mit integriertem Halter	
Werkstoff der Verschraubung	
Werkstoff der Dichtung	
Kleinster Innendurchmesser des Schlauches	36mm
Größter Außendurchmesser des	55mm
Gesamthöhe	80mm
Gesamtlänge	58mm
Farbe	
Zul. in Kombination mit Schutzs	-23
Zul. in Kombination mit Schutzschlauch UR	

Screw connection for protective plastic hose 36 mm 167-00526 online kaufen