Appliance box for skirting duct 70 mm 20 mm 2 5002.3

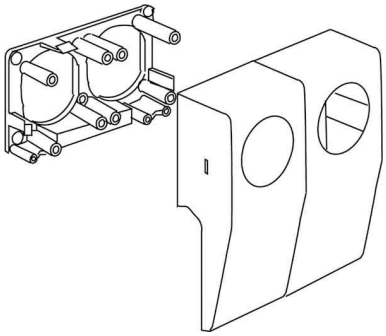

Allgemeine Informationen

Products_Model	ET0405428
EAN	4011126070019
Producer	Kleinhuis
Producer-Model	5002.3
Producer-Typ	5002.3
min. Order	
Class	Geräteträger für Sockelleistenkanal

Technische Informationen

Höhe Sockelleistenkanal	70mm
Tiefe Sockelleistenkanal	20mm
Anzahl der Geräteeinheiten	
Bestückung	
Montageart Installationsgerät	
Werkstoff	
Halogenfrei	
Farbe	
RAL-Nummer	
Dekor	

Appliance box for skirting duct 70 mm 20 mm 2 5002.3 online kaufen

Änderungen und Irrtümer vorbehalten