Handle for power circuit breaker Red 266673

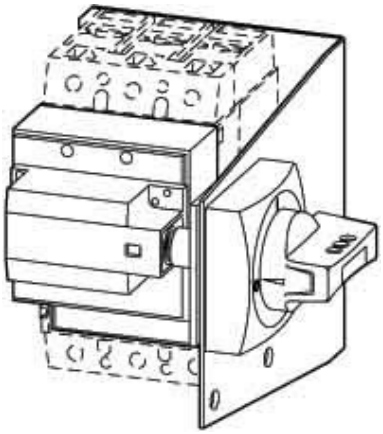

Allgemeine Informationen

Products_Model	ET0702657
EAN	4015082666736
Producer	Eaton (Moeller)
Producer-Model	266673
Producer-Typ	NZM1-XSRM-R
min. Order	
Class	Handgriff für Schaltgeräte

Technische Informationen

Abschließbar	
Farbe	
Geeignet für NOT-AUS	
Mit Achse	
Geeignet für Leistungsschalter	
Geeignet für Lasttrennschalter	

Handle for power circuit breaker Red 266673 online kaufen