Inductive proximity switch 8 mm 42.5 mm 4608640

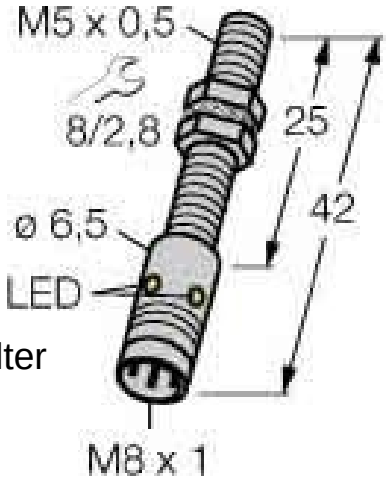

Allgemeine Informationen

Products_Model	ET0719780
EAN	4047101154177
Producer	Turck
Producer-Model	4608640
Producer-Typ	Bi1-EG05-AP6X-V1331
min. Order	
Class	Induktiver Näherungsschalter

Technische Informationen

Breite des Sensors	8mm
Höhe des Sensors	42.5mm
Mechanische Einbaubedingung	
Schaltabstand	1mm
Ausführung des Schaltausgang	
Ausführung des elektrischen Anschlusses	
Gehäusebauform	
Max. Ausgangsstrom am sicheren Ausgang	100mA
Bemessungssteuerspeisespann	10...30V
Spannungsart	
Werkstoff des Gehäuses	

Inductive proximity switch 8 mm 42.5 mm 4608640 online kaufen