Busbar terminal 3 mm 10 mm Flat rail 079614

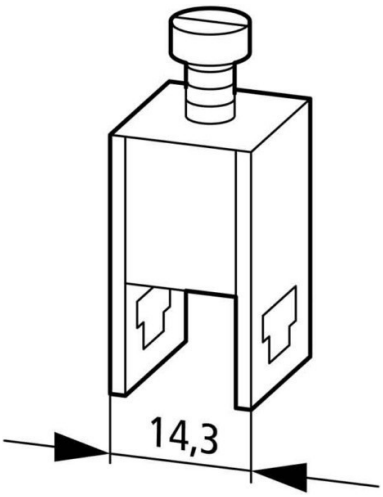

Allgemeine Informationen

Products_Model	ET0728523
EAN	4015080796145
Producer	Eaton (Moeller)
Producer-Model	079614
Producer-Typ	AK35
min. Order	
Class	Sammelschienenklemme

Technische Informationen

Sammelschienendicke	3...3mm
Sammelschienenbreite	10...10mm
Geeignet für	
Breite der Klemme	14.3mm
Max. Leiterquerschnitt	25mm²
Geeignet für Rundleiteranschluss	
Geeignet für Sektorleiteranschlı	
Geeignet für Bandleiteranschluss	

Busbar terminal 3 mm 10 mm Flat rail 079614 online kaufen

Änderungen und Irrtümer vorbehalten