Fieldbus, decentr. periphery - power supply module 18 V 6881721

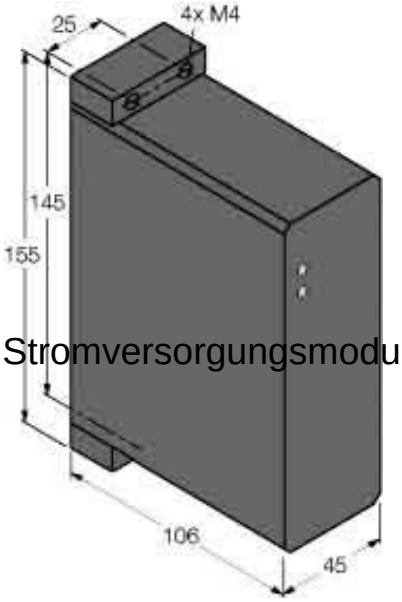

Allgemeine Informationen

Products_Model	ET6100218
EAN	4047101110654
Producer	Turck
Producer-Model	6881721
Producer-Typ	PSD24EX
min. Order	
Class	Feldbus, Dez. Peripherie - Stromversorgungsmodul

Technische Informationen

Eingangsspannung bei DC	18...32V
Art der Eingangsspannung	
Ausgangsspannung bei DC	24...24V
Art der Ausgangsspannung	
Max. Ausgangsstrom bei DC	2.5A
Redundanzfähigkeit	
Geeignet für Sicherheitsfunktior	
Breite	45mm
Höhe	155mm
Tiefe	106mm

Fieldbus, decentr. periphery - power supply module 18 V 6881721 online kaufen

Änderungen und Irrtümer vorbehalten