Inductive proximity switch 40 mm 114 mm 40 mm 15690

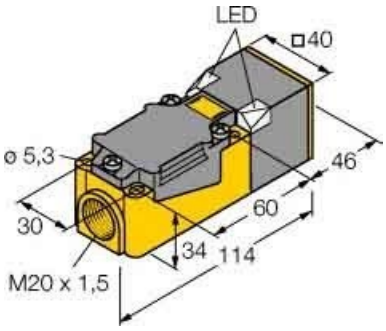

Allgemeine Informationen

Products_Model	ET0744102
EAN	4047101075359
Producer	Turck
Producer-Model	15690
Producer-Typ	Bi15-CP40-VP4X2
min. Order	
Class	Induktiver Näherungsschalter

Technische Informationen

Breite des Sensors	40mm
Höhe des Sensors	114mm
Länge des Sensors	40mm
Schaltabstand	15mm
Ausführung des Schaltausgang	
Gehäusebauform	
Max. Ausgangsstrom am sicher	200mA
Versorgungsspannung	10...65V
Bemessungssteuerspeisespanr	10...65V
Spannungsart	
Werkstoff des Gehäuses	

Inductive proximity switch 40 mm 114 mm 40 mm 15690 online kaufen