NAMUR switching amplifier 7505641

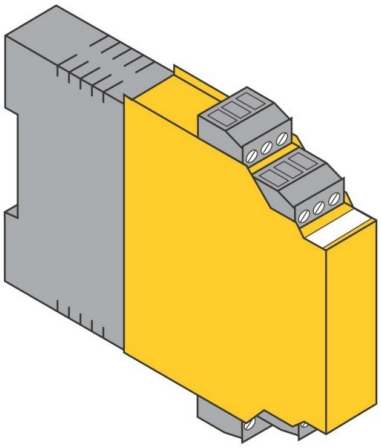

Allgemeine Informationen

Products_Model	ET0786614
EAN	4047101116380
Producer	Turck
Producer-Model	7505641
Producer-Typ	IM12-22EX-R/230VAC
min. Order	
Class	Trennschaltverstärker

Technische Informationen

Schaltspannung	250V
Schaltstrom	2A
Schaltleistung	500VA
Schaltfrequenz	10Hz
Anzahl der Kanäle	

NAMUR switching amplifier 7505641 online kaufen