Tube clamp 24 mm Steel 628/24

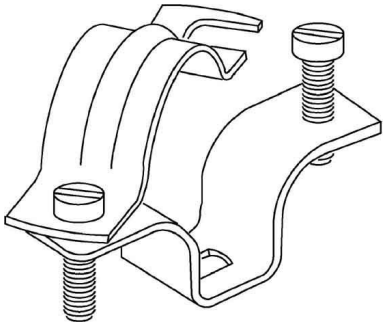

Allgemeine Informationen

Products_Model	ET0402899
EAN	4011126043259
Producer	Kleinhuis
Producer-Model	628/24
Producer-Typ	628/24
min. Order	
Class	Rohrschelle

Technische Informationen

Geeignet für Rohrdurchmesser	24...28mm
Geschlossen	
Werkstoff	
Anreihbar	
Max. Anzahl der Rohre	
Befestigungsart	
Mit Einlage	
Farbe	

Tube clamp 24 mm Steel 628/24 online kaufen