Tee cover for cable support system 300 mm RTSD 300 F

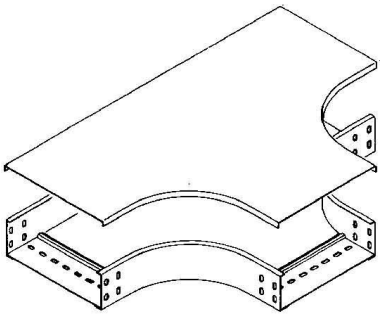

Allgemeine Informationen

Products_Model	ET5400544
EAN	4013339560301
Producer	Niedax
Producer-Model	RTSD 300 F
Producer-Typ	RTSD 300 F
min. Order	
Class	Deckel T-Stück für Kabeltragsystem

Technische Informationen

Breite	300mm
Geeignet für Kabelrinne	
Geeignet für Kabelleiter	
Befestigungsart	
Werkstoff	
Rostfreier Stahl, gebeizt	
Werkstoffgüte	
Oberfläche	
Farbe	

Tee cover for cable support system 300 mm RTSD 300 F online kaufen