Reflector for light curtain Round 1004488

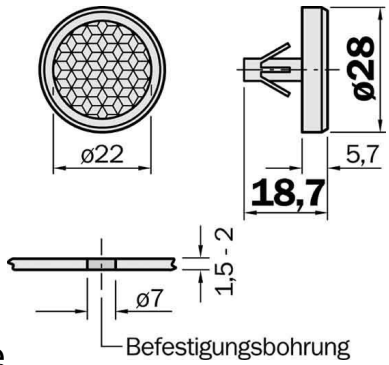

Allgemeine Informationen

Products_Model	ET1238026
EAN	4047084100093
Producer	Sick
Producer-Model	1004488
Producer-Typ	PL22-3
min. Order	
Class	Reflektor für Lichtschranke

Technische Informationen

Form	
Außendurchmesser	22mm
Anzahl der Befestigungslöcher	
Befestigung selbstklebend	

Reflector for light curtain Round 1004488 online kaufen