Feed-through terminal block 0.5 mm² 0460360000

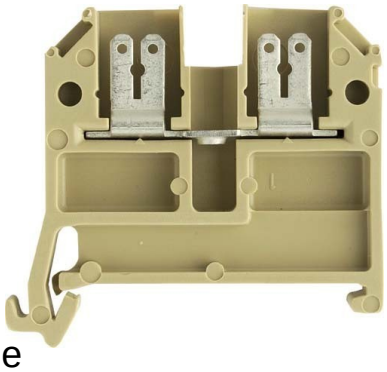

Allgemeine Informationen

Products_Model	ET0634641
EAN	4008190001094
Producer	Weidmüller
Producer-Model	0460360000
Producer-Typ	AST 3/35 6.3/2.8
min. Order	
Class	Durchgangs-Reihenklemme

Technische Informationen

Anschließbarer Leiterquerschnit	0.5...2.5mm² rendhülse
Bemessungsstrom In	20A
Bemessungsspannung	500V
Ausführung elektrischer Anschluss 1	
Anschlussposition	
Anzahl der Etagen	
Anzahl der Klemmstellen je Eta	
Montageart	
Betriebstemperatur	-50...100°C
Brennbarkeitsklasse des Isolierstoffs nach UL 94	
Breite/Rastermaß	6.5mm
Höhe bei niedrigstbauender Montageart	40.1mm
Länge	40mm
Explosionsgeprüfte Ausführung	'Ex e'
Abschlussplatte erforderlich	
Farbe	
Etagen intern gebrückt	

Feed-through terminal block 0.5 mm² 0460360000 online kaufen

Änderungen und Irrtümer vorbehalten