Feed-through terminal block 0.5 mm² 0.5 mm² 1021560000

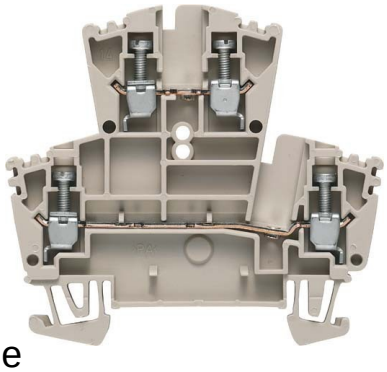

Allgemeine Informationen

Products_Model	ET0635394
EAN	4008190415402
Producer	Weidmüller
Producer-Model	1021560000
Producer-Typ	WDK 2.5 OR
min. Order	
Class	Durchgangs-Reihenklemme

Technische Informationen

Anschließbarer Leiterquerschnit	0.5...4mm²
Anschließbarer Leiterquerschnitt	0.5...2.5mm²
Anschließbarer Leiterquerschnit	0.5...4mm²
Bemessungsstrom In	24A
Bemessungsspannung	400V
Ausführung elektrischer Anschluss 1	
Anschlussposition	
Anzahl der Etagen	
Anzahl der Klemmstellen je Eta	
Montageart	
Betriebstemperatur	-50...120°C
Brennbarkeitsklasse des Isolierstoffs nach UL 94	
Breite/Rastermaß	5.1mm
Höhe bei niedrigstbauender Montageart	63.5mm
Länge	69.5mm
Explosionsgeprüfte Ausführung	'Ex e'
Abschlussplatte erforderlich	
Farbe	
Etagen intern gebrückt	

Feed-through terminal block 0.5 mm² 0.5 mm² 1021560000 online kaufen