Connector for cable support system Corner joint 6017347

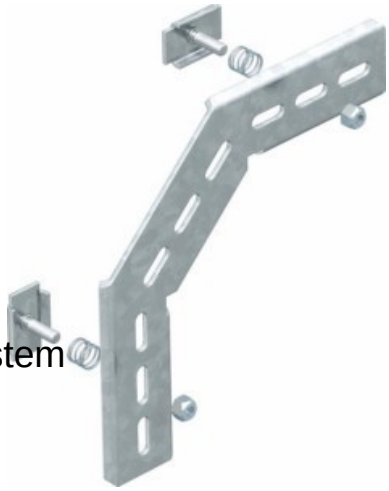

Allgemeine Informationen

Products_Model	ET5401375
EAN	4012196013814
Producer	OBO Bettermann
Producer-Model	6017347
Producer-Typ	MW 90 SL17 FT
min. Order	
Class	Verbinder für Kabeltragsystem

Technische Informationen

Ausführung	
Gelenkverbinder horizontal	
Gelenkverbinder vertikal	
Verbindungsart	
Geeignet für Gitterrinne	
Geeignet für Kabelleiter	
Geeignet für Kabelrinne	
Geeignet für Kabeltragsystemhöhe	55mm
Passend für Gitterrinnendraht	4.5...4.5mm
Geeignet für Funktionserhalt	
Werkstoff	
Rostfreier Stahl, gebeizt	
Werkstoffgüte	
Oberfläche	
Farbe	

Connector for cable support system Corner joint 6017347 online kaufen