Fixing clamp Clamp Clamp AH814-B

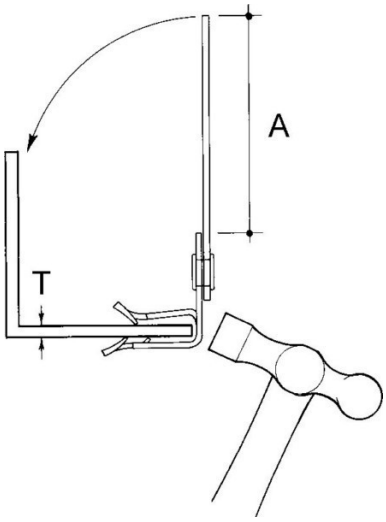

Allgemeine Informationen

Products_Model	ET0468898
EAN	4013339751860
Producer	Niedax
Producer-Model	AH814-B
Producer-Typ	AH814-B
min. Order	
Class	Befestigungsklammer

Technische Informationen

Befestigungsart	
Anschlussart/-bauteil	
Geeignet für Flanschstärke	8...14mm
Scharnierend	
Scharnier justierbar	
Werkstoff	
Oberfläche	

Fixing clamp Clamp Clamp AH814-B online kaufen