Support/Profile rail 2000 mm 55212

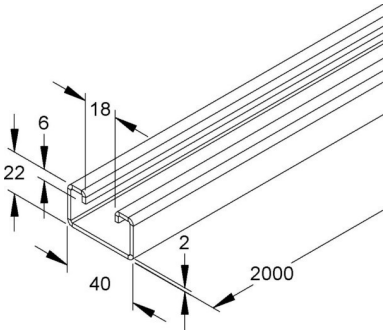

Allgemeine Informationen

Products_Model	ET0304744
EAN	4011126042658
Producer	Kleinhuis
Producer-Model	4528/2
Producer-Typ	4528/2
min. Order	
Class	Stiel/Profilschiene

Technische Informationen

Länge	2000mm
Materialstärke	2mm
Profilform	
Ausführung	
Art der Lochung	
Mit Zahnung	
Werkstoff	
Werkstoffgüte	
Oberfläche	

Support/Profile rail 2000 mm 55212 online kaufen