Fire partitioning Foam blocks Round BSS 90/100

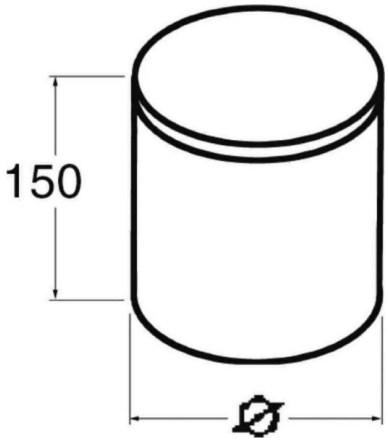

Allgemeine Informationen

Products_Model	ET5200606
EAN	4013339466542
Producer	Niedax
Producer-Model	BSS 90/100
Producer-Typ	BSS 90/100
min. Order	
Class	Brandabschottung

Technische Informationen

Ausführung	
Form	
Zubehör erforderlich	
Produktaußendurchmesser	107mm
Plattenstärke/Produktlänge	150mm

Fire partitioning Foam blocks Round BSS 90/100 online kaufen