Connector for cable support system WSVS 200.800

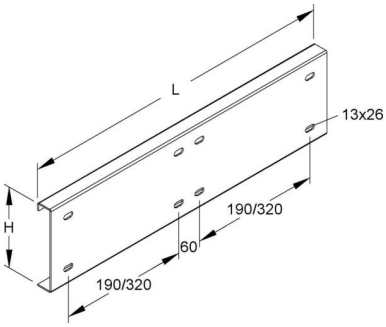

Allgemeine Informationen

Products_Model	ET5402234
EAN	4013339308507
Producer	Niedax
Producer-Model	WSVS 200.800
Producer-Typ	WSVS 200.800
min. Order	
Class	Verbinder für Kabeltragsystem

Technische Informationen

Ausführung	
Gelenkverbinder horizontal	
Gelenkverbinder vertikal	
Verbindungsart	
Geeignet für Gitterrinne	
Geeignet für Kabelleiter	
Geeignet für Kabelrinne	
Geeignet für Kabeltragsystemhöhe	200mm
Werkstoff	
Rostfreier Stahl, gebeizt	
Werkstoffgüte	
Oberfläche	
Farbe	

Connector for cable support system WSVS 200.800 online kaufen