Joint clip for wall duct 220 mm 78 mm Coupler DSTE220-78T100

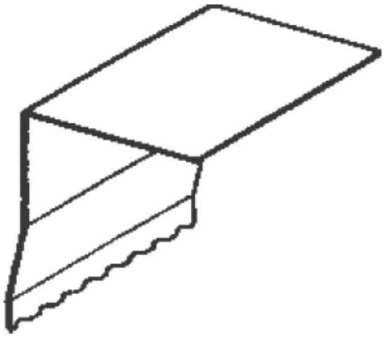

Allgemeine Informationen

Products_Model	ET5200624
EAN	4013339723300
Producer	Niedax
Producer-Model	DSTE 220-78T100
Producer-Typ	DSTE 220-78T100
min. Order	
Class	Stoßstellenverbinder für Geräteeinbaukanal

Technische Informationen

Breite des Geräteeinbaukanals	220...220mm
Tiefe des Geräteeinbaukanals	78mm
Bauform	
Ausführung	
Werkstoff	
Werkstoffgüte	
Halogenfrei	

Joint clip for wall duct 220 mm 78 mm Coupler DSTE220-78T100 online kaufen