Vertical outside riser for cable ladder Flat profile KGS 60.203

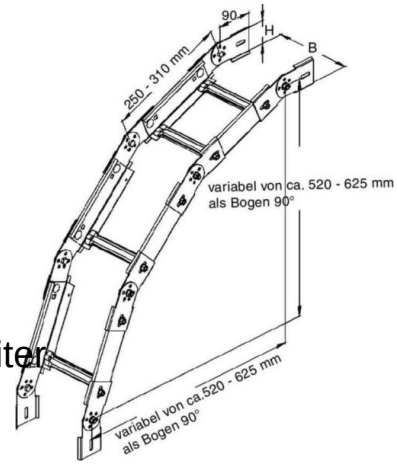

Allgemeine Informationen

Products_Model	ET5401115
EAN	4013339293704
Producer	Niedax
Producer-Model	KGS 60.203
Producer-Typ	KGS 60.203
min. Order	
Class	Bogen vertikal für Kabelleiter

Technische Informationen

Ausführung des Seitenholms	
Ausführung der Sprosse	
Abbiegung (Winkel)	
Scharnierend	
Kabelleiterhöhe	60mm
Kabelleiterbreite	200mm
Innenradius	625mm
Weitspann-Ausführung	
Geeignet für Funktionserhalt	
Werkstoff	
Rostfreier Stahl, gebeizt	
Werkstoffgüte	
Oberfläche	
Farbe	

Vertical outside riser for cable ladder Flat profile KGS 60.203 online kaufen

Änderungen und Irrtümer vorbehalten