Fixing clamp Clamp Hole 6 AHB-38

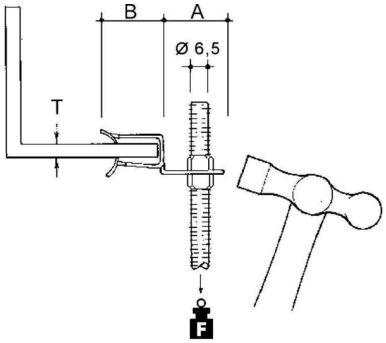

Allgemeine Informationen

Products_Model	ET0469098
EAN	4013339746200
Producer	Niedax
Producer-Model	AHB-38
Producer-Typ	AHB-38
min. Order	
Class	Befestigungsklammer

Technische Informationen

Befestigungsart	
Anschlussart/-bauteil	
Gewindemaß metrisch	
Geeignet für Flanschstärke	3...8mm
Scharnierend	
Scharnier justierbar	
Werkstoff	
Oberfläche	
Bruchlast	200N

Fixing clamp Clamp Hole 6 AHB-38 online kaufen