Vertical outside riser for cable ladder 90? KGS 60.403 F

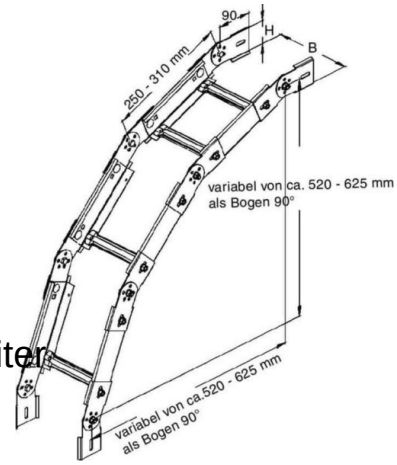

Allgemeine Informationen

Products_Model	ET5401119
EAN	4013339574308
Producer	Niedax
Producer-Model	KGS 60.403 F
Producer-Typ	KGS 60.403 F
min. Order	
Class	Bogen vertikal für Kabelleiter

Technische Informationen

Ausführung des Seitenholms	
Ausführung der Sprosse	
Abbiegung (Winkel)	
Scharnierend	
Kabelleiterhöhe	60mm
Kabelleiterbreite	400mm
Innenradius	625mm
Weitspann-Ausführung	
Geeignet für Funktionserhalt	
Werkstoff	
Rostfreier Stahl, gebeizt	
Werkstoffgüte	
Oberfläche	
Farbe	

Vertical outside riser for cable ladder 90? KGS 60.403 F online kaufen