Connector for cable support system Corner joint WSGV 200

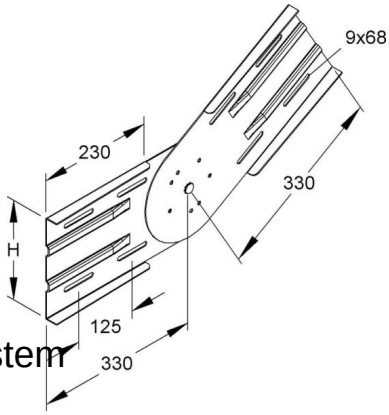

Allgemeine Informationen

Products_Model	ET5402193
EAN	4013339307708
Producer	Niedax
Producer-Model	WSGV 200
Producer-Typ	WSGV 200
min. Order	
Class	Verbinder für Kabeltragsystem

Technische Informationen

Ausführung	
Gelenkverbinder horizontal	
Gelenkverbinder vertikal	
Verbindungsart	
Geeignet für Gitterrinne	
Geeignet für Kabelleiter	
Geeignet für Kabelrinne	
Geeignet für Kabeltragsystemhöhe	200mm
Werkstoff	
Rostfreier Stahl, gebeizt	
Werkstoffgüte	
Oberfläche	
Farbe	

Connector for cable support system Corner joint WSGV 200 online kaufen

Änderungen und Irrtümer vorbehalten