Isolation amplifier Active 20 V 40 Hz 7506320

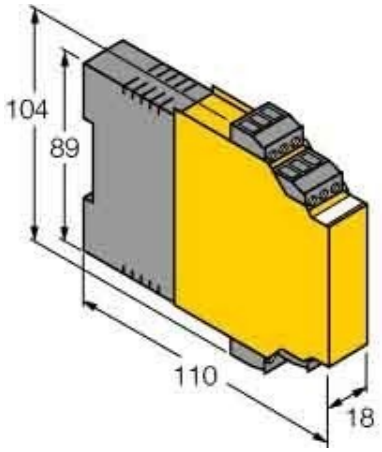

Allgemeine Informationen

Products_Model	ET0747398
EAN	4047101116885
Producer	Turck
Producer-Model	7506320
Producer-Typ	IM31-11EX-I
min. Order	
Class	Trennverstärker

Technische Informationen

Art der Spannungsversorgung	
Bemessungsversorgungsspannung	20...250VAC
Bemessungsbetriebsfrequenz	40...70Hz
Bemessungsversorgungsspannung	20...125VDC
Anzahl der Eingangsbereiche	-6
Anzahl der Eingangsbereiche	-100 mV ... +100 mV
Anzahl der Eingangsbereiche	-3
Anzahl der Eingangsbereiche	-500 mV ... +500 mV
Anzahl der Eingangsbereiche	-1
Anzahl der Eingangsbereiche	-2 V ... +2 V
Anzahl der Eingangsbereiche	-2
Anzahl der Eingangsbereiche	-5 V ... +5 V
Anzahl der Eingangsbereiche	-1
Anzahl der Eingangsbereiche	-20 V ... +20 V
Anzahl der Eingangsbereiche	0
Anzahl der Eingangsbereiche	0 mV ... 100 mV
Anzahl der Eingangsbereiche	0
Anzahl der Eingangsbereiche	0 mV ... 300 mV
Anzahl der Eingangsbereiche	0
Anzahl der Eingangsbereiche	0 V ... 1 V
Anzahl der Eingangsbereiche	0
Anzahl der Eingangsbereiche	0 V ... 2,5 V
Anzahl der Eingangsbereiche	0
Anzahl der Eingangsbereiche	0 V ... 10 V
Anzahl der Eingangsbereiche	0
Anzahl der Eingangsbereiche	0 V ... 24 V
Anzahl der Eingangsbereiche	0
Anzahl der Eingangsbereiche	1 V ... 5 V

Anzahl der Eingangsbereiche	+5 V ... -5 V
Anzahl der Eingangsbereiche	+
Anzahl der Eingangsbereiche	5 V ... 0 V
Anzahl der Eingangsbereiche	5
Anzahl der Eingangsbereiche	10 V ... 0 V
Anzahl der Eingangsbereiche	1
Anzahl der Eingangsbereiche	0 mA ... 5 mA
Anzahl der Eingangsbereiche	0
Anzahl der Eingangsbereiche	0 mA ... 20 mA
Anzahl der Eingangsbereiche	4
Anzahl der Eingangsbereiche	-5 mA ... +5 mA
Anzahl der Eingangsbereiche	-1
Anzahl der Eingangsbereiche	-20 mA ... +20 mA
Anzahl der Eingangsbereiche	2
Anzahl der Eingangsbereiche	20 mA ... 4 mA
Anzahl der Ausgangsbereiche	-
Anzahl der Ausgangsbereiche	-100 mV ... +100 mV
Anzahl der Ausgangsbereiche	-
Anzahl der Ausgangsbereiche	-500 mV ... +500 mV
Anzahl der Ausgangsbereiche	-
Anzahl der Ausgangsbereiche	-2 V ... +2 V
Anzahl der Ausgangsbereiche	-
Anzahl der Ausgangsbereiche	-5 V ... +5 V
Anzahl der Ausgangsbereiche	-
Anzahl der Ausgangsbereiche	-20 V ... +20 V
Anzahl der Ausgangsbereiche	0
Anzahl der Ausgangsbereiche	0 mV ... 100 mV
Anzahl der Ausgangsbereiche	0
Anzahl der Ausgangsbereiche	0 mV ... 300 mV
Anzahl der Ausgangsbereiche	0
Anzahl der Ausgangsbereiche	0 V ... 1 V
Anzahl der Ausgangsbereiche	0
Anzahl der Ausgangsbereiche	0 V ... 2,5 V
Anzahl der Ausgangsbereiche	0
Anzahl der Ausgangsbereiche	0 V ... 10 V
Anzahl der Ausgangsbereiche	0
Anzahl der Ausgangsbereiche	0 V ... 24 V
Anzahl der Ausgangsbereiche	0
Anzahl der Ausgangsbereiche	1 V ... 5 V

Anzahl der Ausgangsbereiche	+5 V ... -5 V
Anzahl der Ausgangsbereiche	+
Anzahl der Ausgangsbereiche	5 V ... 0 V
Anzahl der Ausgangsbereiche	5
Anzahl der Ausgangsbereiche	10 V ... 0 V
Anzahl der Ausgangsbereiche	1
Anzahl der Ausgangsbereiche	0 mA ... 5 mA
Anzahl der Ausgangsbereiche	0
Anzahl der Ausgangsbereiche	0 mA ... 20 mA
Anzahl der Ausgangsbereiche	4
Anzahl der Ausgangsbereiche	-5 mA ... +5 mA
Anzahl der Ausgangsbereiche	-
Anzahl der Ausgangsbereiche	-20 mA ... +20 mA
Anzahl der Ausgangsbereiche	2
Anzahl der Ausgangsbereiche	20 mA ... 4 mA
Anzahl der Kanäle	
Störmeldeausgang	
Eigensicher gemäß EN 60947-5	
Galvanische Trennung zwischen den Eingängen	
Galvanische Trennung zwische	g
Galvanische Trennung zwischen Ausgang zu Ausgang	
Galvanische Trennung zwische	g und allen anderen Stromkreisen
Höhe	104mm
Breite	18mm
Tiefe	110mm
Gerätebauform	
Ausführung des elektrischen Anschlusses	
Montageart	
Schutzart (IP)	

Isolation amplifier Active 20 V 40 Hz 7506320 online kaufen