Threaded bush PG 29 29714

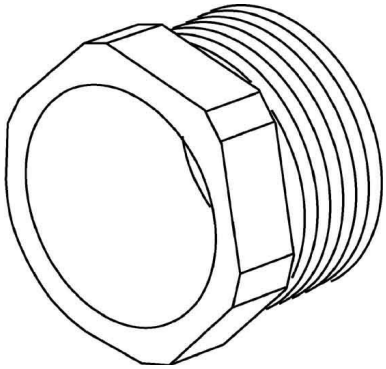

Allgemeine Informationen

Products_Model	ET0304661
EAN	4011126136739
Producer	Kleinhuis
Producer-Model	248/29
Producer-Typ	248/29
min. Order	
Class	Druckschraube

Technische Informationen

Gewindeart	
Gewindenenngröße metrisch/PG	
Gewindelänge	14.5mm
Werkstoff	
Werkstoffgüte	
Oberfläche	
Halogenfrei	
Glasfaserverstärkt	
Zugentlastung	
Farbe	

Threaded bush PG 29 29714 online kaufen