End piece for cable ladder 590 mm KLAB 600

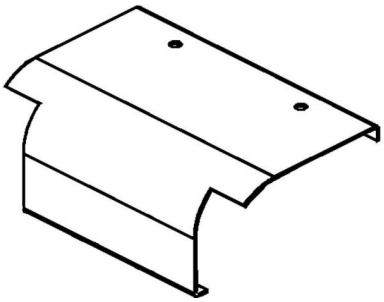

Allgemeine Informationen

Products_Model	ET5401150
EAN	4013339287802
Producer	Niedax
Producer-Model	KLAB 600
Producer-Typ	KLAB 600
min. Order	
Class	Endstück für Kabelleiter

Technische Informationen

Breite	590mm
Weitspann-Ausführung	
Geeignet für Funktionserhalt	
Werkstoff	
Rostfreier Stahl, gebeizt	
Werkstoffgüte	
Oberfläche	
Farbe	

End piece for cable ladder 590 mm KLAB 600 online kaufen