Screw connection for protective metallic hose 978/29

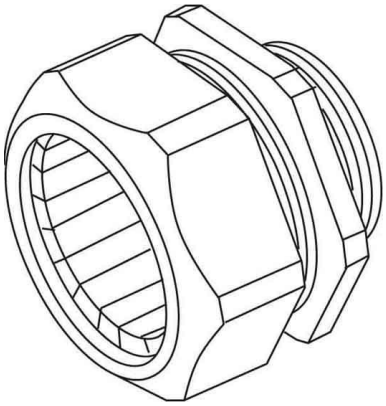

Allgemeine Informationen

Products_Model	ET0402747
EAN	4011126014303
Producer	Kleinhuis
Producer-Model	978/29
Producer-Typ	978/29
min. Order	
Class	Kabelverschraubung

Technische Informationen

Gewindeart	
Gewindenenngröße metrisch/PG	
Gewindesteigung	1.587mm
Gewindelänge	8mm
Schlüsselweite	46mm
Für Kabeldurchmesser	32...37mm
Werkstoff	
Werkstoffgüte	
Oberfläche	
Halogenfrei	
Glasfaserverstärkt	
Schutzart (IP)	
Schlagfest	
Biegeschutz	
Mit Gegenmutter	
Ausführung	
Mehrfach Dichteinsatz	
Flachkabelverschraubung	
Zugentlastung	
Art der Dichtung	
Teilbare Verschraubung	
Einsatztemperatur	-20...100°C
Explosionsgeprüfte Ausführung	
Für Ex-Zone Gas	
Für Ex-Zone Staub	

Screw connection for protective metallic hose 978/29 online kaufen