Slotted cable trunking system 50 mm 25 mm VKD5025

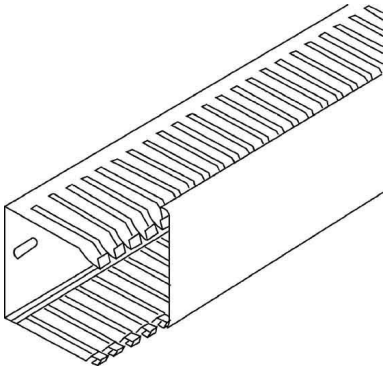

Allgemeine Informationen

Products_Model	ET0402784
EAN	4011126370577
Producer	Kleinhuis
Producer-Model	VKD5025
Producer-Typ	VKD5025
min. Order	
Class	Verdrahtungskanal

Technische Informationen

Höhe	50mm
Breite	25mm
Schlitzabstand	7.5mm
Schlitzbreite	5mm
Ausführung der Seitenwand	
Länge	2000mm
Halogenfrei	
Flexibel	
Befestigungsart	
Mit Oberteil	
Farbe	

Slotted cable trunking system 50 mm 25 mm VKD5025 online kaufen