Slotted cable trunking system 25 mm 25 mm VKD2525

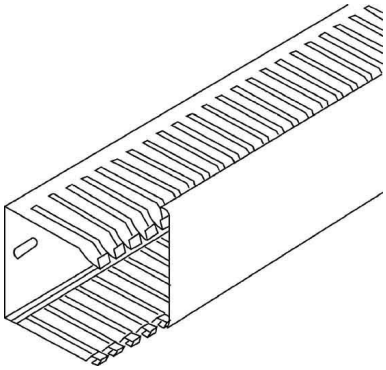

Allgemeine Informationen

Products_Model	ET0402780
EAN	4011126370539
Producer	Kleinhuis
Producer-Model	VKD2525
Producer-Typ	VKD2525
min. Order	
Class	Verdrahtungskanal

Technische Informationen

Höhe	25mm
Breite	25mm
Schlitzabstand	7.5mm
Schlitzbreite	5mm
Ausführung der Seitenwand	
Länge	2000mm
Halogenfrei	
Flexibel	
Befestigungsart	
Mit Oberteil	
Farbe	

Slotted cable trunking system 25 mm 25 mm VKD2525 online kaufen