elektrotools.de
elektro. clever. kaufen

Coil for relay 110 V 110 V LXD1F7

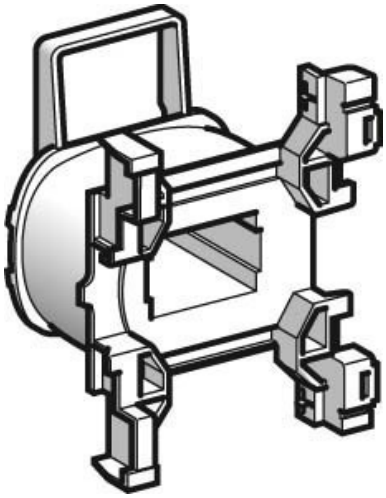

Allgemeine Informationen

Products_Model	ET0750263
EAN	3389110467734
Producer	Schneider Electric
Producer-Model	LXD1F7
Producer-Typ	LXD1F7
min. Order	
Class	Spule für Schütz

Technische Informationen

Bemessungssteuerspeisespanr	110...110V
Bemessungssteuerspeisespannung Us bei AC 60 Hz	110...110V
Bemessungssteuerspeisespanr	0...0V
Spannungsart zur Betätigung	

Coil for relay 110 V 110 V LXD1F7 online kaufen

Änderungen und Irrtümer vorbehalten