Cover for cable support system 50 mm CM646010

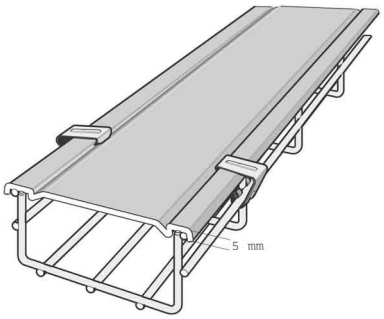

Allgemeine Informationen

Products_Model	ET0498008
EAN	3599076460100
Producer	Legrand (Cablofil)
Producer-Model	CM646010
Producer-Typ	CP 50 GS
min. Order	
Class	Deckel für Kabeltragsystem

Technische Informationen

Deckelbreite	50mm
Geeignet für Kabelrinne	
Geeignet für Gitterrinne	
Geeignet für Kabelleiter	
Länge	2000mm
Befestigungsart	
Werkstoff	
Rostfreier Stahl, gebeizt	
Werkstoffgüte	
Oberfläche	
Farbe	

Cover for cable support system 50 mm CM646010 online kaufen