Bracket for cable support system 163 mm TKR 100

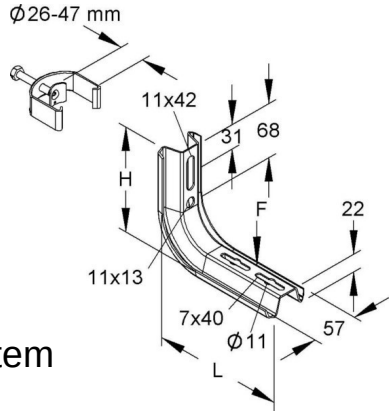

Allgemeine Informationen

Products_Model	ET5401853
EAN	4013339185405
Producer	Niedax
Producer-Model	TKR 100
Producer-Typ	TKR 100
min. Order	
Class	Ausleger für Kabeltragsystem

Technische Informationen

Länge	163mm
Ausführung	
Winkel	90...90°
Werkstoff	
Rostfreier Stahl, gebeizt	
Werkstoffgüte	
Oberfläche	
Farbe	

Bracket for cable support system 163 mm TKR 100 online kaufen