Isolation amplifier Active 20 V 40 Hz 7506633

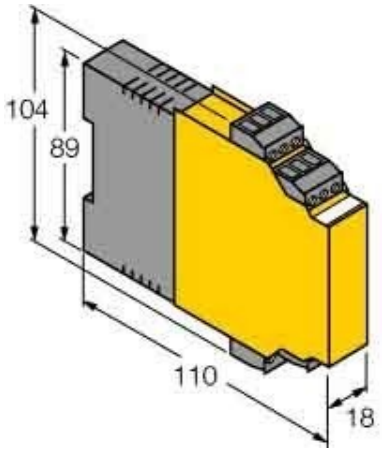

Allgemeine Informationen

Products_Model	ET0738768
EAN	4047101117417
Producer	Turck
Producer-Model	7506633
Producer-Typ	IM34-11EX-CI
min. Order	
Class	Trennverstärker

Technische Informationen

Art der Spannungsversorgung	
Bemessungsversorgungsspannung	20...250VAC
Bemessungsbetriebsfrequenz	40...70Hz
Bemessungsversorgungsspannung	20...125VDC
Anzahl der Eingangsbereiche	-6
Anzahl der Eingangsbereiche	-100 mV ... +100 mV
Anzahl der Eingangsbereiche	-3
Anzahl der Eingangsbereiche	-500 mV ... +500 mV
Anzahl der Eingangsbereiche	-1
Anzahl der Eingangsbereiche	-2 V ... +2 V
Anzahl der Eingangsbereiche	-2
Anzahl der Eingangsbereiche	-5 V ... +5 V
Anzahl der Eingangsbereiche	-1
Anzahl der Eingangsbereiche	-20 V ... +20 V
Anzahl der Eingangsbereiche	0
Anzahl der Eingangsbereiche	0 mV ... 100 mV
Anzahl der Eingangsbereiche	0
Anzahl der Eingangsbereiche	0 mV ... 300 mV
Anzahl der Eingangsbereiche	0
Anzahl der Eingangsbereiche	0 V ... 1 V
Anzahl der Eingangsbereiche	0
Anzahl der Eingangsbereiche	0 V ... 2,5 V
Anzahl der Eingangsbereiche	0
Anzahl der Eingangsbereiche	0 V ... 10 V
Anzahl der Eingangsbereiche	0
Anzahl der Eingangsbereiche	0 V ... 24 V
Anzahl der Eingangsbereiche	0
Anzahl der Eingangsbereiche	1 V ... 5 V

Anzahl der Eingangsbereiche	+5 V ... -5 V
Anzahl der Eingangsbereiche	+
Anzahl der Eingangsbereiche	5 V ... 0 V
Anzahl der Eingangsbereiche	5
Anzahl der Eingangsbereiche	10 V ... 0 V
Anzahl der Eingangsbereiche	1
Anzahl der Eingangsbereiche	0 mA ... 5 mA
Anzahl der Eingangsbereiche	0
Anzahl der Eingangsbereiche	0 mA ... 20 mA
Anzahl der Eingangsbereiche	4
Anzahl der Eingangsbereiche	-5 mA ... +5 mA
Anzahl der Eingangsbereiche	-1
Anzahl der Eingangsbereiche	-20 mA ... +20 mA
Anzahl der Eingangsbereiche	2
Anzahl der Eingangsbereiche	20 mA ... 4 mA
Anzahl der Ausgangsbereiche	-
Anzahl der Ausgangsbereiche	-100 mV ... +100 mV
Anzahl der Ausgangsbereiche	-
Anzahl der Ausgangsbereiche	-500 mV ... +500 mV
Anzahl der Ausgangsbereiche	-
Anzahl der Ausgangsbereiche	-2 V ... +2 V
Anzahl der Ausgangsbereiche	-
Anzahl der Ausgangsbereiche	-5 V ... +5 V
Anzahl der Ausgangsbereiche	-
Anzahl der Ausgangsbereiche	-20 V ... +20 V
Anzahl der Ausgangsbereiche	0
Anzahl der Ausgangsbereiche	0 mV ... 100 mV
Anzahl der Ausgangsbereiche	0
Anzahl der Ausgangsbereiche	0 mV ... 300 mV
Anzahl der Ausgangsbereiche	0
Anzahl der Ausgangsbereiche	0 V ... 1 V
Anzahl der Ausgangsbereiche	0
Anzahl der Ausgangsbereiche	0 V ... 2,5 V
Anzahl der Ausgangsbereiche	0
Anzahl der Ausgangsbereiche	0 V ... 10 V
Anzahl der Ausgangsbereiche	0
Anzahl der Ausgangsbereiche	0 V ... 24 V
Anzahl der Ausgangsbereiche	0
Anzahl der Ausgangsbereiche	1 V ... 5 V

Anzahl der Ausgangsbereiche	+5 V ... -5 V
Anzahl der Ausgangsbereiche	+
Anzahl der Ausgangsbereiche	5 V ... 0 V
Anzahl der Ausgangsbereiche	5
Anzahl der Ausgangsbereiche	10 V ... 0 V
Anzahl der Ausgangsbereiche	1
Anzahl der Ausgangsbereiche	0 mA ... 5 mA
Anzahl der Ausgangsbereiche	0
Anzahl der Ausgangsbereiche	0 mA ... 20 mA
Anzahl der Ausgangsbereiche	4
Anzahl der Ausgangsbereiche	-5 mA ... +5 mA
Anzahl der Ausgangsbereiche	-
Anzahl der Ausgangsbereiche	-20 mA ... +20 mA
Anzahl der Ausgangsbereiche	2
Anzahl der Ausgangsbereiche	20 mA ... 4 mA
Anzahl der Kanäle	
Störmeldeausgang	
Galvanische Trennung zwische	
Galvanische Trennung zwischen Eingang und Ausgang	
Galvanische Trennung zwische	
Galvanische Trennung zwischen Versorgungsspannung und allen anderen Stromkreisen	
Höhe	104mm
Breite	18mm
Tiefe	110mm
Leistungsaufnahme	3W
Betriebstemperatur	-25...70°C
Gerätebauform	
Ausführung des elektrischen Ar	
Montageart	
Schutzart (IP)	

Isolation amplifier Active 20 V 40 Hz 7506633 online kaufen