Conductor holder for lightning protection Other 423/13

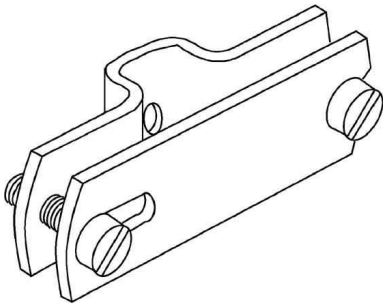

Allgemeine Informationen

Products_Model	ET0431347
EAN	4011126032826
Producer	Kleinhuis
Producer-Model	423/13
Producer-Typ	423/13
min. Order	
Class	Leitungshalter für Blitzschutz

Technische Informationen

Befestigungsart Leiter	
Leiterabmessungen	
Werkstoff des Halters	
Befestigungsart Halter	
Werkstoff des Trägers	
Werkstoff des Überlegers	
Werkstoff des Unterteils	

Conductor holder for lightning protection Other 423/13 online kaufen